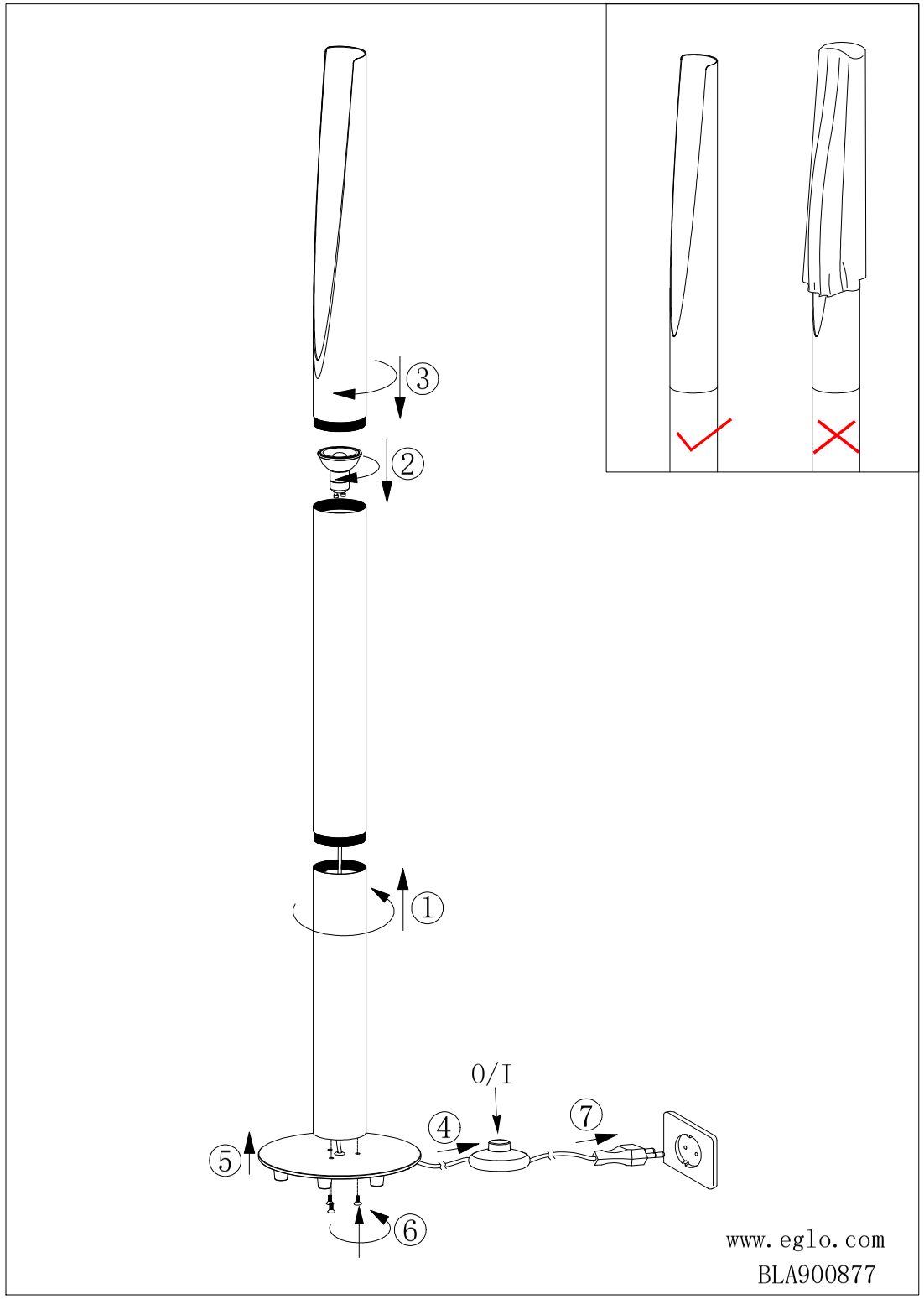
3
2
1
O/I
4
7
5
6
www.eglo.com
BLA900877