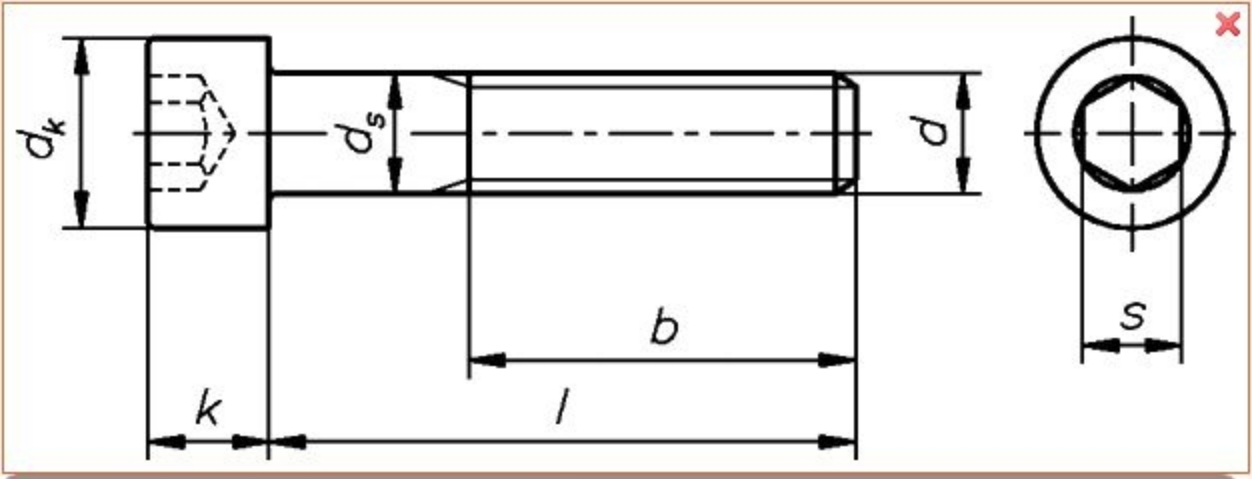

D	B	DK	ds	K	S
M 3	18	5,5	3	3	2,5
M 4	20	7	4	4	3
M 5	22	8,5	5	5	4
M 6	24	10	6	6	5
M 8	28	13	8	8	6
M 10	32	16	10	10	8
M 12	36	18	12	12	10
M 14	40	21	14	14	12
M 16	44	24	16	16	14
M 18	-	-	-	-	-
M 20	52	30	20	20	17
M 24	60	36	24	24	19
M 27	-	-	-	-	-
M 30	72	45	30	30	22
M 36	84	54	36	36	27