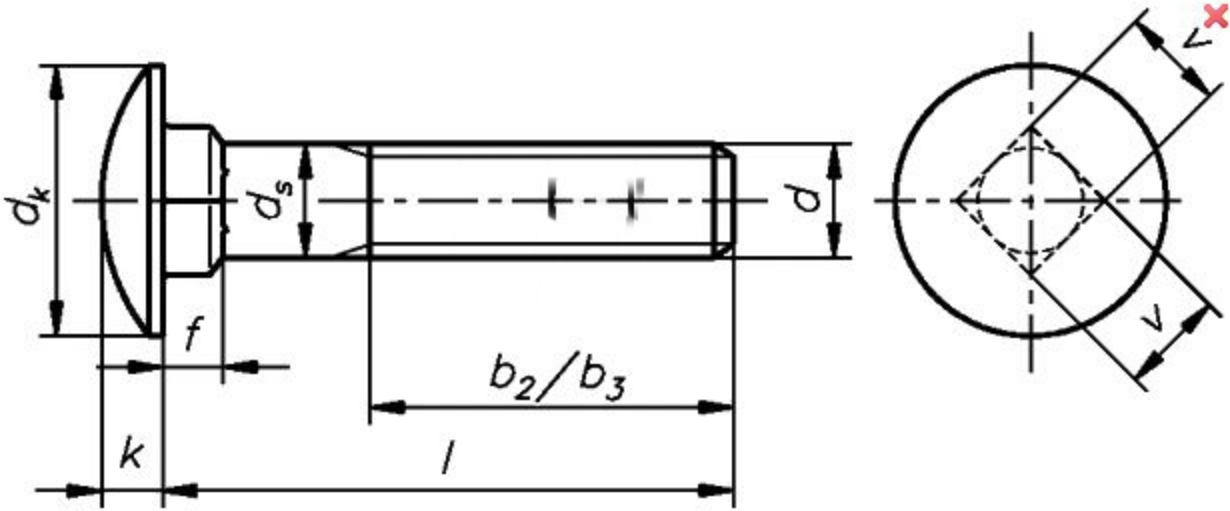

D	b=l<125 mm	b=l 125-200 mm	b=l>200 mm	DK	F	K	V
M 5	16	22	-	13,55	4,1	3,3	5,48
M 6	18	24	-	16,55	4,6	3,88	6,48
M 8	22	28	41	20,65	5,6	4,88	8,58
M 10	26	32	45	24,65	6,6	5,38	10,58
M 12	30	36	49	30,65	8,75	6,95	12,7
M 16	38	44	57	38,8	12,9	8,95	16,7